RIVEO™

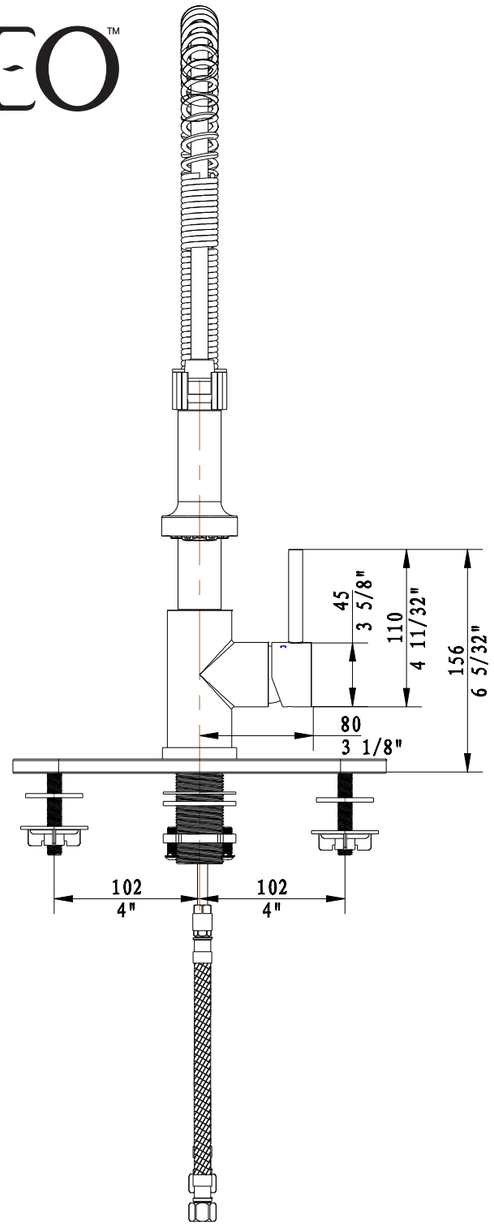

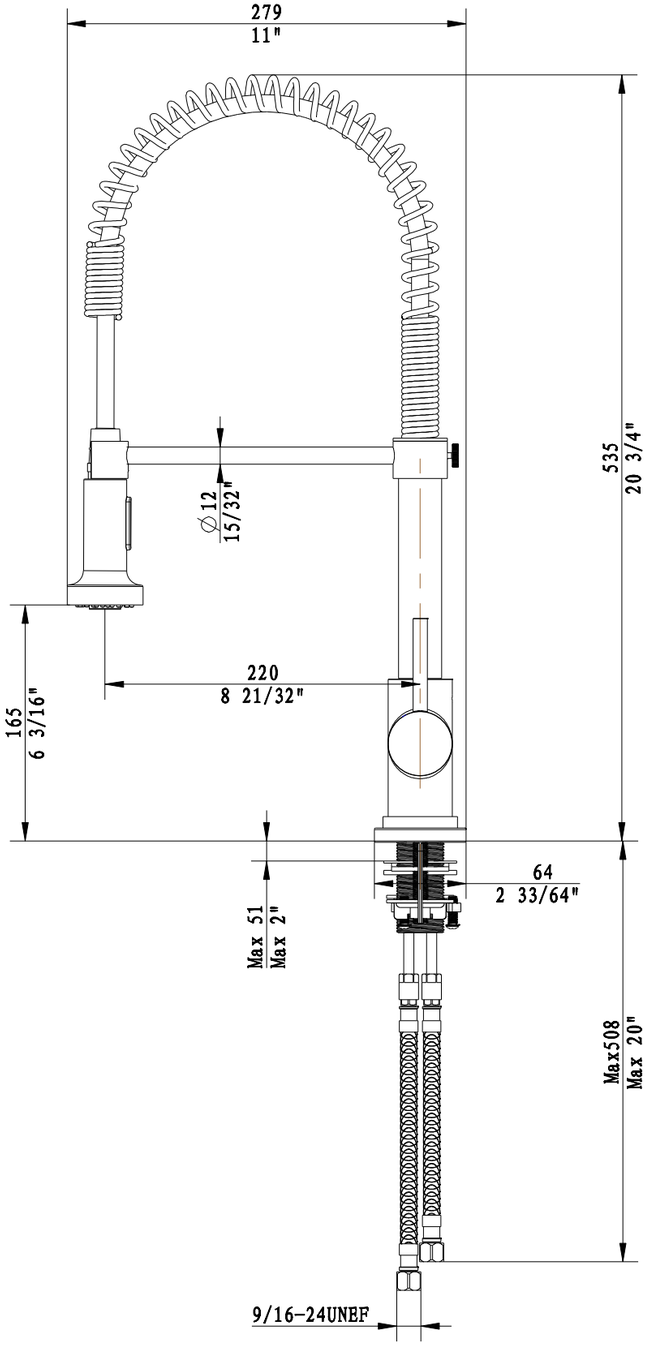

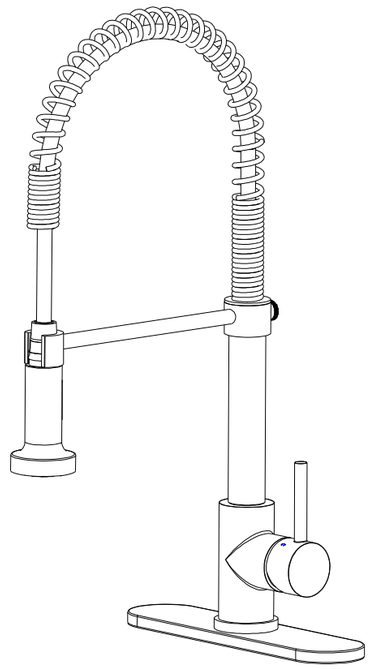

RIVEO A184195
RIVEO A184140